表面粗さ測定機オプション
θ1回転テーブル寸法図

ステージ材質　　：ステンレス

最大積載量（単独）：117N（12kgf）

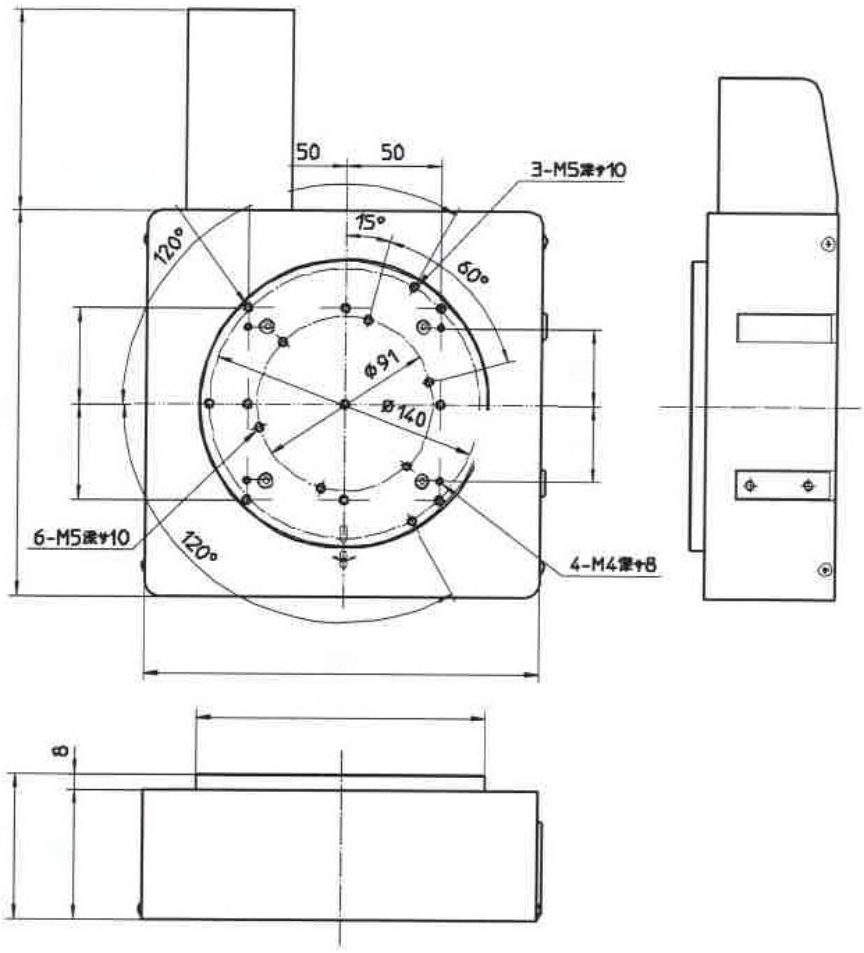

表面粗さ測定機オプション
自動水平出しテーブル寸法図

傾斜調整範囲　：全方位±２度

ステージ材質　：アルミ（白アルマイト処理）
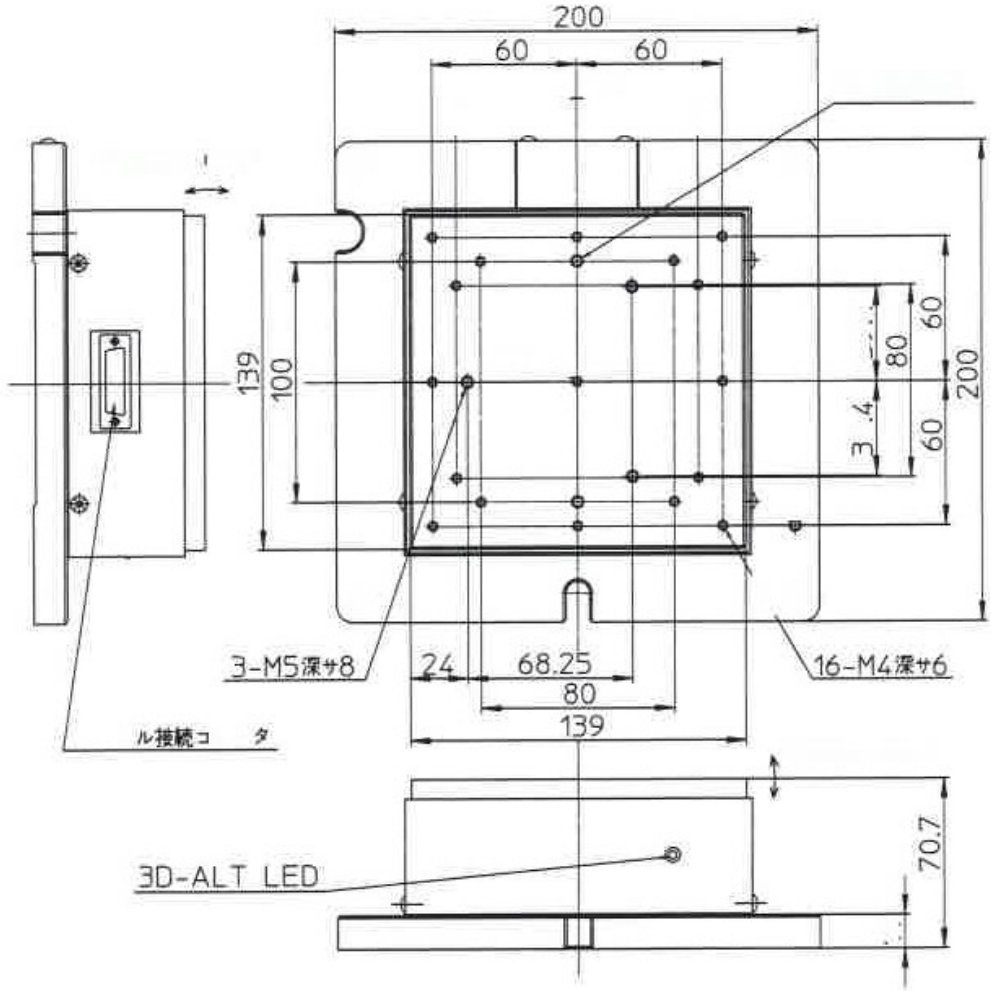
最大積載量（Ｙ軸上設置時）：98N（10kgf）