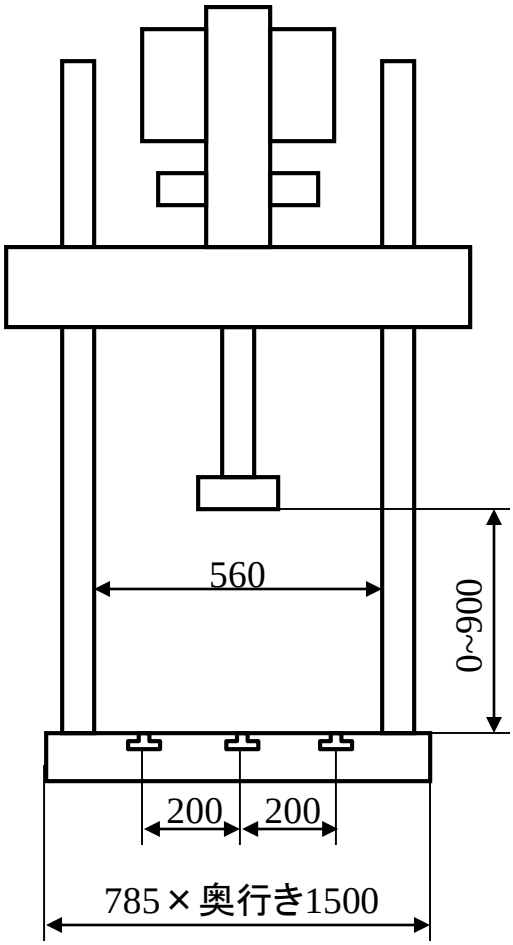

図1　装置概寸

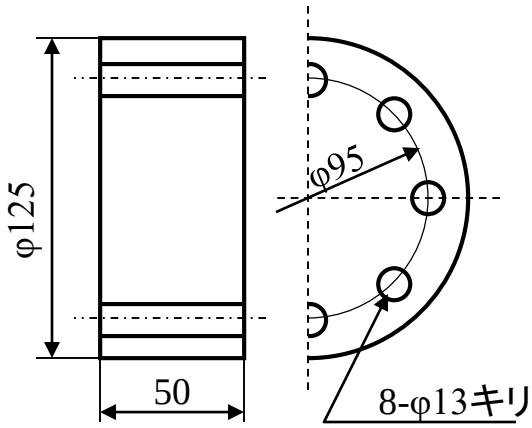

図2　ロードセル概寸

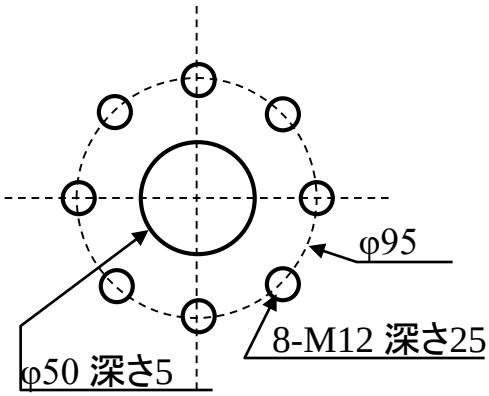

図3　ステージ上のジグ取り付け部寸法

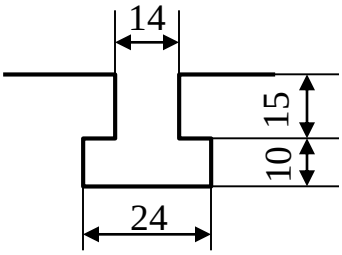

図4　T溝寸法