滋賀県東北部工業技術センター機器のご紹介

疲労試験機（50kN）

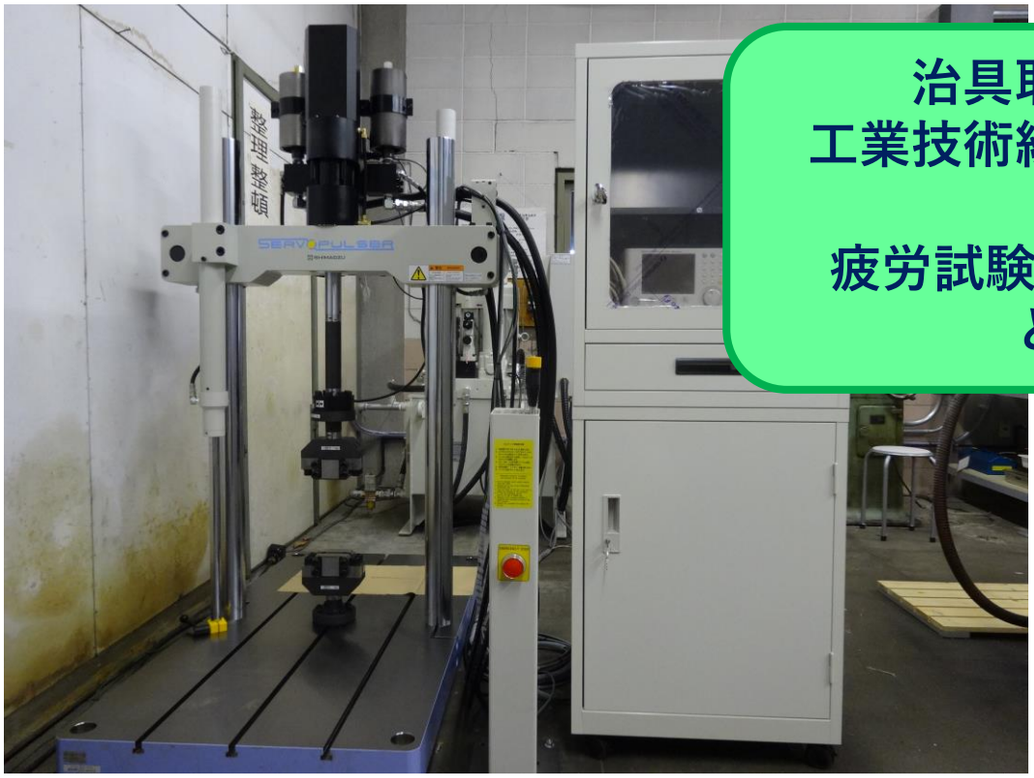

治具取付部の寸法は、
工業技術総合センター（栗東）
所有の
疲労試験機（20kN）（栗東）
と同じです。

使用料	
最初の1時間	1,400円
その後1時間	960円

メーカー	（株）島津製作所
型　式	サーボパルサー EHF-UHV050k2-404-3A
油圧ポンプ容量	40L
最大荷重	±50kN
最大振幅	±50mm
最大駆動周波数	30Hz
定盤寸法	（幅）785mm　× （奥行）1500mm
チャック可能 引張試験片寸法	（幅）50mm　× （厚さ）10mm
圧盤寸法	ϕ100mm
曲げ治具	支持点間距離： 30～100mm 肩部R：5mm

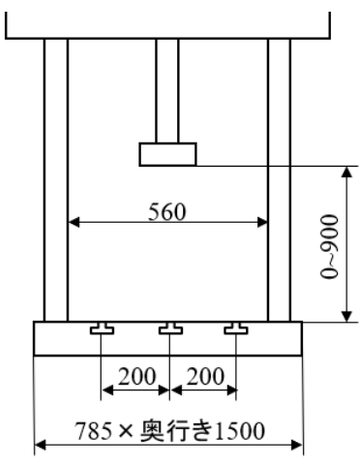

図1　装置概寸

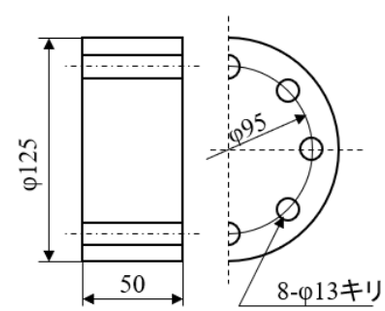

図2　ロードセル概寸

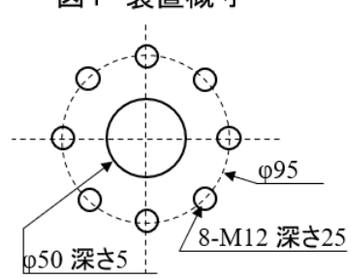

図3　ステージ上のジグ取り付け部寸法

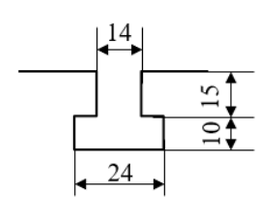

図4　T溝寸法

【お問い合わせ先】

滋賀県東北部工業技術センター　彦根庁舎
滋賀県彦根市岡町52番地　　担当者：藤井・間瀬・水谷
TEL: 0749-22-2325　FAX: 074926-1779
E-Mail: neirc@shiga-irc.go.jp

装置説明は
コチラ