万能試験機（1，000kN　常用800kN　アナログ式）

機械名	A02　万能試験機1,000kNアナログ式
型式	島津万能試験機　REH-100形
用途	金属材料、非金属材料（プラスチック、木材、窯業製品）の引張、圧縮、屈曲等の試験

本体仕様

ラムストローク	250mm
テーブルの有効広さ	750×750mm
下部クロスヘッドの昇降速度	約450mm/min
引張速度	約0～80mm/min
測定レンジ	20，50，100，200，500，1000kN
最小目盛	1／1000

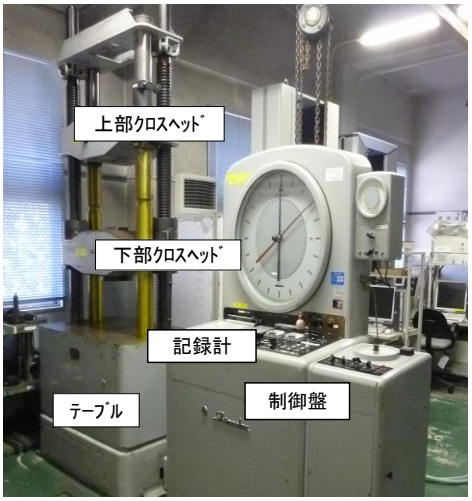

引張試験・圧縮試験

引張試験	つかみ具間距離		25～1000mm
	つかみ具	平板用	0～65mm（幅70mm）
		丸棒用	φ12～70mm
圧縮試験	下部クロスヘッドテーブル最大距離		1000mm
	圧盤の大きさ（直径）		上、下ともに160mm
	圧子の大きさ（先端R×幅）：		R20×幅150mm

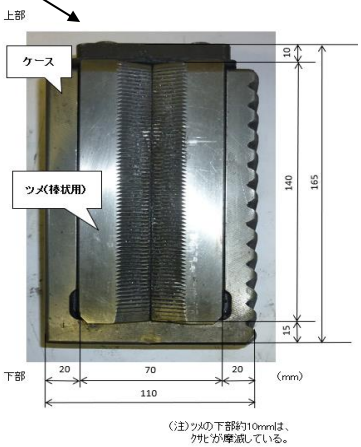

図　1,000kN引張試験機ﾁｬｯｸ部の内面寸法

記録装置

ﾍﾟﾝ書きﾚｺｰﾀﾞｰ	伸び記録倍率：1：1
	ﾁｬｰﾄ紙の大きさ：W225×L300mm（A4サイズ）

ｽﾍﾟｰｻｰの選択基準

形状	試験片の大きさ		選択ｽﾍﾟｰｻｰ
平板	10～30	tmm	大
	30～50	tmm	小
	50～65	tmm	無し
丸棒	12～35	φmm	大
	35～55	φmm	小
	55～70	φmm	無し

切換え数値と合致した場合は、下段記入のｽﾍﾟｰｻｰの方が試料挿入し易い。

金属用3点曲げ試験　（耐荷重：400kN、常用使用：320kN）

圧子

ポンチ先端半径	R25 mm
ポンチ先端幅	140 mm

支持台
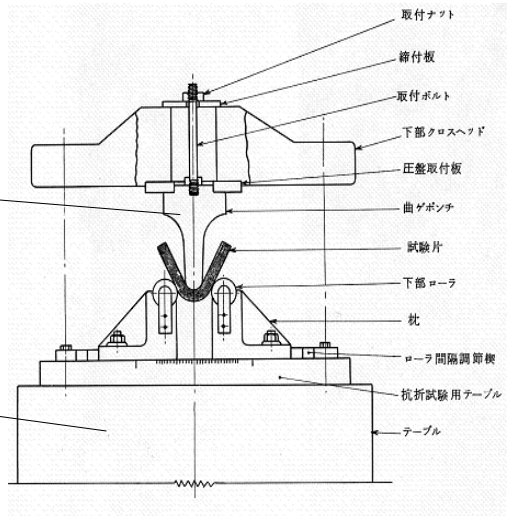
支点ローラ半径	R25 mm
支持台幅	160 mm
支点間距離	50～500 mm